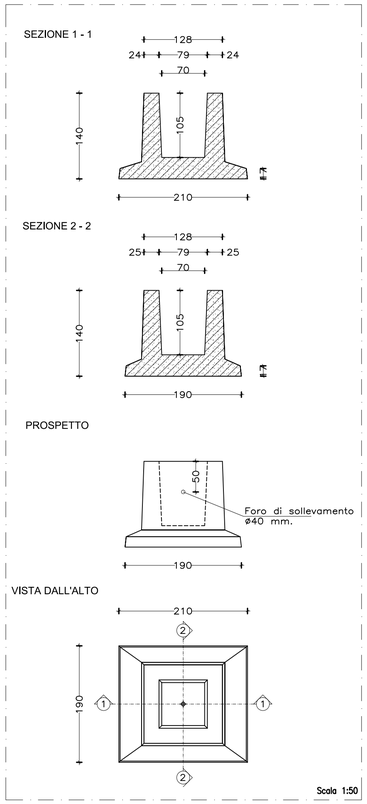

PLINTO PREFABBRICATO TIPO
Scala 1:25

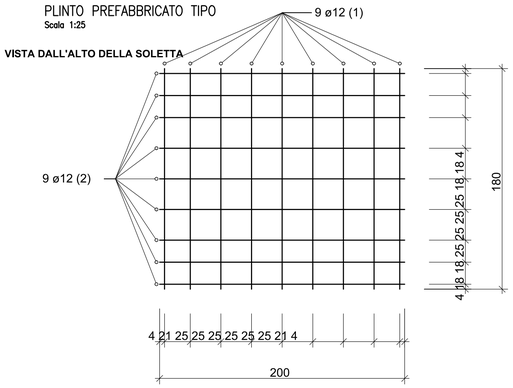

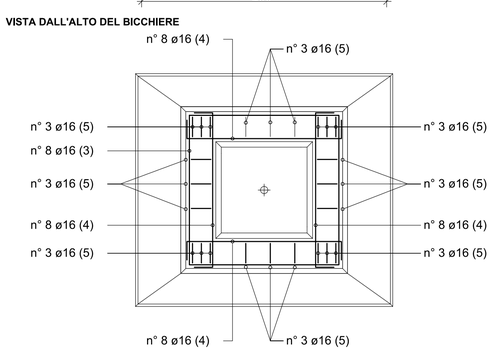

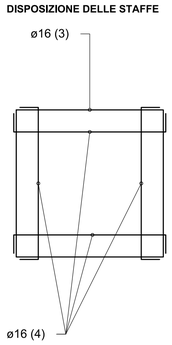

TABELLA DEI FERRI

Pos.	Sagoma	Quantità (n°)	ø (mm)	Lunghezza (cm)
1	10 / 180	9	12	200
2	10 / 200	9	12	220
3	120,5 / 120,5 / 15 / 15	8	16	518
4	14 / 120,5	32	16	152
5	16 / 134	24	16	320

Peso teorico armatura kg 296

SEZIONE 1 - 1 (fuori scala)

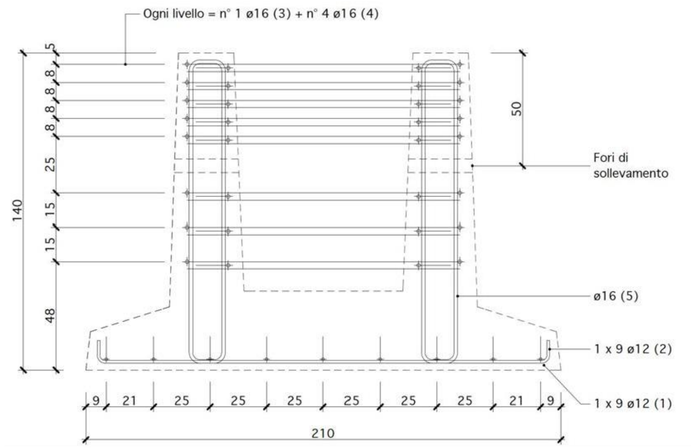

ARMATURE SOTTOPLINTI

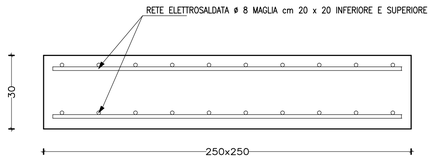

PLINTO IN OPERA CON ARMATUBO
Scala 1:25

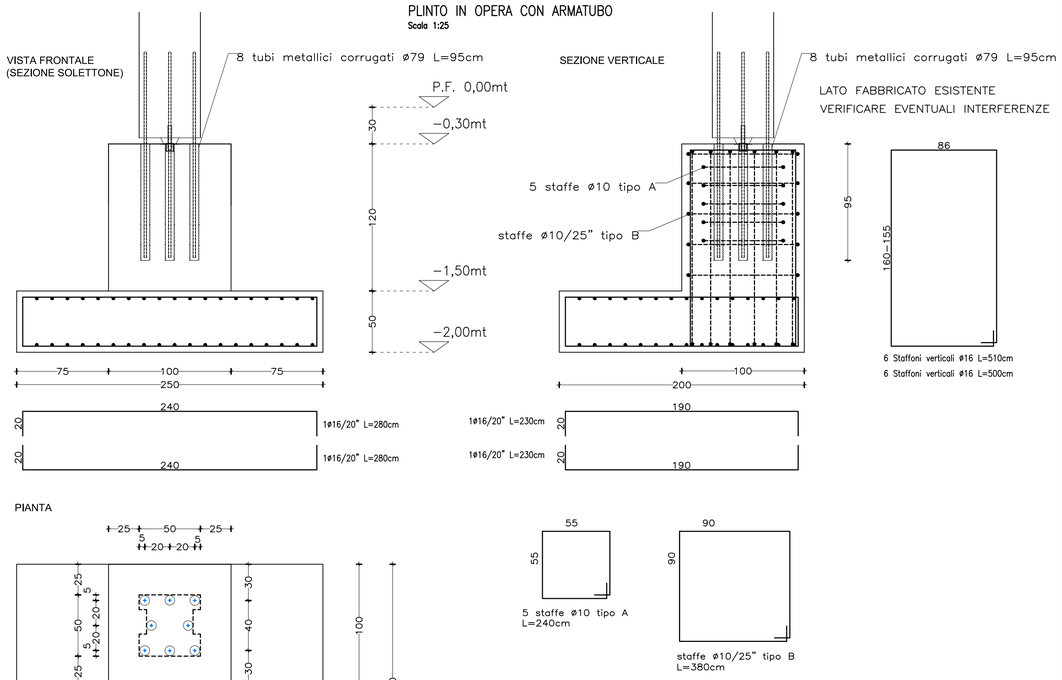

RIFERIMENTI NORMATIVI

CALCOLO STRUTTURALE:
"NORME TECNICHE PER LE COSTRUZIONI" D.M. 14/01/2008 :
ANALISI DINAMICA MODALE
ZONA SISMICA 4
CATEGORIA DI SOTTOSUOLO C
CLASSE DI DUTTILITA' BASSA
CLASSE D'USO II
VITA NOMINALE : V_n= 50 anni
(per altri riferimenti vedere relazione di calcolo)

RESISTENZA AL FUOCO:
"PRESTAZIONI DI RESISTENZA AL FUOCO..." D.M. 09/03/2007 :
– STRUTTURA (TRAVI, PILASTRI, TEGOLI, PANNELLI LATO EST): R90

MATERIALI STRUTTURALI

STRUTTURE IN OPERA E GETTI INTEGRATIVI PER ELEVAZIONE:
–Calcestruzzo:
Calcestruzzo a prestazione garantita secondo
Norma UNI EN 206–1 : 2006 con le seguenti caratteristiche:
– CLASSE DI RESISTENZA: C25/30
– CLASSE DI ESPOSIZIONE: XC2
– DIMENSIONE NOMINALE MAX DEGLI AGGREGATI: Dmax 30
– CONSISTENZA: S4

STRUTTURE PREFABBRICATE:
–Calcestruzzo:
Calcestruzzo a prestazione garantita secondo
Norma UNI EN 206–1 : 2006 con le seguenti caratteristiche:
– CLASSE DI RESISTENZA: C32/40
– CLASSE DI ESPOSIZIONE: XC4–XF1
– DIMENSIONE NOMINALE MAX DEGLI AGGREGATI: Dmax 20
– CONSISTENZA: S4
–Acciaio per cemento armato: B450A(reti)–B450C(barre)
–Acciaio per strutture metalliche: S235J0
–Calcestruzzo per inghisaggio pilastri: C32/40
–Malta per inghisaggio "armatubo": EMACO S55

TIPOLOGIE STRUTTURALI

–STRUTTURA IN C.A. PREFABBRICATA
–TRAVI: TRAVI DOPPIA PENDENZA (10%) TIPO CAPAV IN C.A.V.
–PILASTRI: 50x60 E 50X50 IN C.A.V.
–SOLAI: TEGOLI TT IN C.A.V.

CARATTERISTICHE SOLAIO

TIPO: "TEGOLI TT32/14" IN C.A.V.
ALTEZZA: H= 32 cm
CARICHI: Peso proprio.....230 kg/mq
Permanenti..... 30 kg/mq
Neve.....120 kg/mq

PRESCRIZIONI MANUFATTI

TOLLERANZE DI MONTAGGIO:
– TRACCIAMENTO ORIZZONTALE .....+/– 15 mm.
– TRACCIAMENTO VERTICALE .....+/– 10 mm.
– PIOMBATURA PILASTRI .....+/– 2 mm./m.

TOLLERANZE DI PRODUZIONE GEOMETRIA MANUFATTI:
–TRAVI:
– LUNGHEZZA TOTALE .....+/– 15 mm.
– ALTRE TOLLERANZE GEOMETRICHE .....+/– 8 mm.
– FRECCIA VERTICALE +/– 1/700 lunghezza totale mm.

–PILASTRI:
– LUNGHEZZA TOTALE .....+/– 10 mm.
– ALTRE TOLLERANZE GEOMETRICHE .....+/– 8 mm.
– CENTRAGGIO TUBO .....+/– 3 mm.
– FRECCIA VERTICALE +/– 1/700 lunghezza totale mm.

–INSERTI DI FONDAZIONE:
– DIMENSIONI .....+/– 5 mm.

La somma totale degli scostamenti in tutte le direzioni non deve superare 30 mm, diversamente il montaggio deve essere sospeso e và verificato la situazione con la D.L.

COPRIFERRO PILASTRI E TRAVI:
N.B.: COPRIFERRO RIFERITO AL FILO ESTERNO STAFFE
$C_{nom} = C_{min} + \Delta C_{dev}$

–PILASTRI:
C_{min} = 30 mm.
ΔC_{dev} = 5 mm.

–TRAVI:
$C_{min_{sup}}$ = 30 mm.
$C_{min_{inf}}$ = 30 mm.
ΔC_{dev} = 5 mm.

Diametro piegature d_{Br}

ø Barra ≤16 mm	d_{Br} = 4ø
ø Barra 18–26 mm	d_{Br} = 7ø

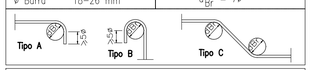

LEGENDA

PILASTRI PREFABBRICATI
PILASTRI PREFABBRICATI CON PLUVIALI ø125
PANNELLI IN C.A.V sp.20cm ALLEGGERITI
TRAVI PREFABBRICATE
TRAVI NEL SOLAIO

CITTÀ DI CASALE MONFERRATO

SETTORE TUTELA AMBIENTE
Via Mameli 10
15033 Casale Monferrato (AL)

Realizzazione di capannone a protezione piattaforma di stoccaggio in discarica amianto

CIG: Z6A1CBDEFB

PROGETTAZIONE ESECUTIVA STRUTTURALE

INDICE	DATA	MODIFICHE	DISEGN.	CONTR.	APPROV.
00	11/2017	Prima emissione	GT	NP	NP

ARMATURA FONDAZIONI

IL PROGETTISTA:
Dott. Ing. Nicola Pessarelli

HANNO COLLABORATO:
Dott. Ing. Graziano Trombi
Dott. Ing. Achille Iasoni (*geotecnica*)

ORDINE DEGLI INGEGNERI PARMA — DOTT. ING. PESSARELLI NICOLA n. 1967

SCALA: 1:50 - 1:25

DISEGNO: CAP 3005

STUDIO MAJONE INGEGNERI ASSOCIATI
Via Inama, 7 - 20133 Milano - tel. +39.02.70120918 fax +39.02.70120923
Via Cavallotti, 16 - 43121 Parma - tel. +39.0521.508419 fax +39.0521.221022

OTTOBRE 2017

M-G-019